Mode d'emploi

HOME DELUXE
WIR MACHEN DEIN ZUHAUSE

Structure d'escalade d'intérieur IDA

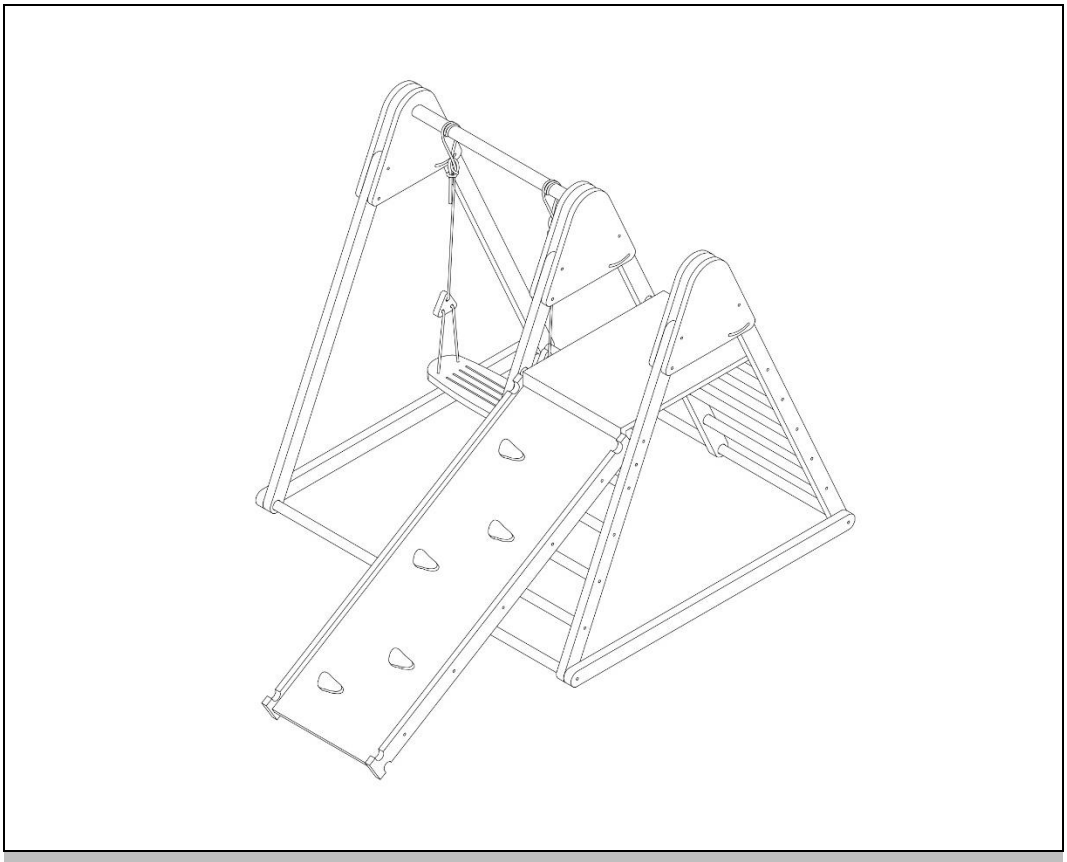

Mode d'emploi original

Conçu en Allemagne

IMPORTANT :
À CONSERVER POUR RÉFÉRENCE ULTÉRIEURE.
À LIRE ATTENTIVEMENT !

Table des matières

1. Généralités 3
1.1. Aperçu des produits 3
1.2. Remarques générales 3
1.3. Garantie 3
2. Informations relatives au mode d'emploi 4
2.1. Disponibilité du mode d'emploi 4
2.2. Groupes cibles du mode d'emploi 4
2.3. Informations sur la traduction 4
2.4. Explication des symboles 4
2.5. Généralités concernant le mode d'emploi 5
2.6. Utilisation conforme 5
2.7. Consignes générales de sécurité 5
3. Caractéristiques du produit 6
3.1. Caractéristiques techniques 6
3.2. Description du produit 7
4. Contenu de la livraison 7
4.1. Description du produit 9
5. Montage 10
5.1. Consignes de sécurité 10
5.2. Structure du produit 10
6. Utilisation 14
6.1. Consignes de sécurité 14
6.2. Première mise en service 14
6.3. Fonctionnement 14
6.4. Lieu de stockage 15
7. Dépannage 15
8. Entretien et maintenance 16

8.1. Consignes de sécurité 16
9. Démontage 16
9.1. Consignes de sécurité 16
10. Élimination 16
10.1. Remarques générales 16

Chère cliente, cher client,

Nous vous remercions d'avoir choisi un produit de la société **Home Deluxe GmbH**. Nous vous souhaitons beaucoup de plaisir avec votre nouvelle structure d'escalade d'intérieur IDA.

Le mode d'emploi vous aide à monter, mettre en service, utiliser et entretenir le produit. Le mode d'emploi et les consignes de sécurité doivent être lus attentivement et dans leur intégralité. Respectez ces consignes afin d'éviter tout danger.

1. Généralités

1.1. Aperçu du produit

Structure d'escalade Indoor IDA | *Référence article :* 23918 | *Référence de la variante :* 58045
Structure d'escalade d'intérieur IDA – Lot 1 sur 1 *Référence article :* 23917 | *Référence variante :* 58044

1.2. Remarques générales

Afin de répondre à nos exigences, nous améliorons constamment la qualité, simplifions le montage et l'utilisation ou adaptons les produits aux souhaits des clients. En raison de ces modifications, la version actuelle du mode d'emploi se trouve sur notre page d'accueil.

Le terme « produit » est utilisé dans le mode d'emploi pour désigner le « portique d'escalade d'intérieur IDA ».

1.3. Garantie

Les droits légaux en matière de responsabilité pour les défauts et de garantie s'appliquent à compter de la date d'achat.
La société Home Deluxe GmbH décline toute responsabilité pour les dommages résultant du non-respect du mode d'emploi. Les réclamations résultant d'un montage ou d'une utilisation incorrects sont exclues de la garantie. En cas de défauts du produit, veuillez contacter notre service clientèle par écrit, en indiquant le nom du produit, le numéro de série et en joignant une photo de la plaque signalétique :

Home Deluxe GmbH
Schanzeweg 2
32312 Lübbecke
Allemagne
Tél. +49 (0)5743 6181-0
www.home-deluxe-gmbh.de

Pour toute question supplémentaire, notre service clientèle se tient à ta disposition via le formulaire de contact.

2. Informations sur le mode d'emploi

2.1. Disponibilité du mode d'emploi

Le mode d'emploi fait partie intégrante du produit et doit être conservé dans son intégralité à proximité immédiate du produit.

2.2. Destinataires du mode d'emploi

Le mode d'emploi doit être lu et respecté par toute personne impliquée dans l'une des activités ou utilisations suivantes :

- Déballage
- Montage / installation
- Mise en service / exploitation
- Maintenance / Contrôle / Entretien
- Dépannage / Réparation
- Élimination

2.3. Informations sur la traduction

Le mode d'emploi original a été rédigé en allemand. Toutes les autres langues disponibles sont des traductions de la version allemande.

2.4. Explication des symboles

Symbole	Explication des symboles
	**AVERTISSEMENT** Ce symbole indique les dangers potentiels pouvant entraîner des blessures graves, voire mortelles. Avant d'effectuer l'étape de montage ou d'utilisation correspondante, il est impératif de lire la remarque correspondante.
	**INFO / REMARQUE** Ce symbole fournit des informations importantes et signale des dommages matériels. Veuillez en tenir compte avant d'effectuer l'étape de montage ou d'utilisation correspondante afin de comprendre les problèmes et d'éviter tout dommage.
	**À utiliser uniquement à l'intérieur** Ce symbole indique que le produit ne doit être utilisé qu'à l'intérieur.
	**Lire le mode d'emploi** Ce symbole indique que le mode d'emploi doit être lu attentivement avant le montage/l'installation et/ou l'utilisation de l'appareil.

2.5. Informations générales sur le mode d'emploi

Le mode d'emploi concerne le portique d'escalade Indoor IDA. Il contient des informations importantes sur le montage, l'utilisation, l'entretien et le nettoyage. Le mode d'emploi, en particulier les consignes de sécurité, doit être lu attentivement avant la mise en service du produit. Conservez soigneusement le mode d'emploi. Utilisez le produit uniquement comme décrit dans ce mode d'emploi afin d'éviter tout risque de blessure ou de dommage accidentel. Si vous cédez le produit à un tiers, remettez-lui également ce mode d'emploi.

2.6. Utilisation conforme

Le produit est de haute qualité, durable et exclusivement destiné ou adapté à un usage privé dans une mesure raisonnable et habituelle. En outre, notre produit **n**'est **pas** destiné à un usage commercial.

Le produit est destiné à être utilisé comme équipement de jeu dans l'espace de vie. Utilisez le produit uniquement comme décrit dans le présent mode d'emploi. Toute autre utilisation est considérée comme non conforme et peut entraîner des dommages matériels ou corporels. Le fabricant décline toute responsabilité pour les dommages causés ou pouvant être causés par une utilisation non conforme ou incorrecte.

2.7. Consignes de sécurité générales

Consignes générales de sécurité



- Une utilisation inappropriée peut entraîner des dommages corporels et matériels importants.
- **Ne** montez le produit **que** si le contenu de la livraison est complet et en parfait état.
- Assurez-vous que toutes les pièces sont en bon état et correctement montées. Un montage incorrect peut entraîner un risque de blessure. Les pièces endommagées peuvent nuire à la sécurité et au bon fonctionnement.
- Placez le produit uniquement sur une surface sûre, plane et stable.
- N'apportez aucune modification au produit.
- **Attention !** Le montage ne doit être effectué que par un adulte.
- **Attention !** Le produit est adapté aux enfants âgés de 3 à 8 ans.
- **Attention !** Le produit est destiné aux enfants pesant jusqu'à 50 kg maximum.
- **Attention !** Le produit est destiné à un usage intérieur.
- **Attention !** Le produit est destiné à un usage domestique.
- **Attention !** Le produit ne doit être utilisé que par une seule personne.

Danger pour les enfants



- Tenez les enfants éloignés des matériaux d'emballage. Il existe notamment un risque d'étouffement !
- Tenez les enfants éloignés du lieu de montage pendant l'installation du produit. Le produit contient des petites pièces qui peuvent être avalées ou causer des blessures graves.
- **Risque de basculement !** Les différents éléments du produit peuvent basculer en cas de charge unilatérale, ce qui peut entraîner la mort.
- Les enfants peuvent se blesser en jouant avec le produit ou en s'y agrippant.
- Expliquez aux enfants comment utiliser correctement le produit et ne les laissez jamais sans surveillance lorsqu'ils jouent.
- Veillez à ce que les jeunes enfants ne mettent pas de petites pièces dans leur bouche.

Risque de blessure
Une utilisation inappropriée du produit peut entraîner des blessures.



- N'apportez aucune modification structurelle au produit. Toute modification doit être soumise à l'autorisation écrite du fabricant et effectuée conformément aux instructions.
- En cas de dommages, le produit ne doit plus être utilisé. Les pièces endommagées doivent être réparées ou remplacées par des pièces de rechange d'origine.
- Veillez à ce que le produit soit installé de manière solide et durable afin d'éviter toute blessure.
- Au début de chaque saison et à intervalles réguliers pendant la saison d'utilisation, vérifiez que toutes les vis et tous les écrous sont bien serrés et resserrez-les si nécessaire.

Risque de dommages



- Une mauvaise utilisation du produit peut entraîner des dommages.
- N'ouvrez pas l'emballage avec des objets tranchants (couteaux, ciseaux ou autres), car cela pourrait endommager le produit. Soyez prudent lors de l'ouverture.
- N'utilisez pas le produit à proximité de sources de chaleur ou de flammes nues.
- Ne placez pas le produit directement contre un mur, respectez une distance minimale de 30 cm par rapport aux murs.

Risque d'explosion



- **Attention :** ne conservez pas de substances facilement inflammables, hautement inflammables ou explosives à l'intérieur du produit. Les substances facilement inflammables peuvent prendre feu.

3. Caractéristiques du produit

3.1. Caractéristiques techniques

Structure d'escalade d'intérieur IDA	
Dimensions (L x l x H)	112 x 182 x 17 cm
Une fois plié (L x l x H)	122 x 129 x 25 cm
Toboggan	115 x 40 cm
Matériau	Bois de pin
Couleur	Naturel
Capacité de charge max.	60 kg
Poids	23 kg

3.2. Description

Découvrez notre portique d'escalade d'intérieur IDA pour vos petits aventuriers.

Fabriquée à partir de bois de pin de haute qualité et traitée de manière écologique. Avec sa couleur naturelle, cette structure d'escalade s'intègre harmonieusement dans n'importe quel concept d'aménagement intérieur. Son design pliable la rend particulièrement peu encombrante et vous permet d'utiliser l'espace de manière flexible. Avec sa surface de jeu généreuse, cette structure offre des possibilités infinies pour des jeux créatifs et des aventures. Équipée d'un toboggan et d'une balançoire, cette structure d'escalade deviendra certainement le lieu de prédilection de vos enfants. Sa construction robuste garantit sécurité et durabilité, tandis que son montage simple permet à vos petits explorateurs de profiter rapidement de leur nouveau jeu.

Apportez du plaisir et du divertissement dans votre maison et offrez à vos enfants des moments inoubliables pleins d'aventure et d'imagination avec cette structure d'escalade.

4. Contenu de la livraison

Vérifiez l'emballage à la livraison pour vous assurer qu'il n'est pas endommagé. De plus, vérifiez immédiatement après le déballage que le contenu de la livraison est complet et que le produit et tous ses composants sont en parfait état. Ne montez le produit que si le contenu de la livraison est complet et intact. Comme il s'agit d'un produit modulaire, le contenu de la livraison de chaque module est indiqué ci-dessous.

N°	Description	Quantité	Image
1.	Support d'angle	2	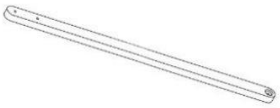
2.	Support d'échelle à gauche (sous le toboggan)	1	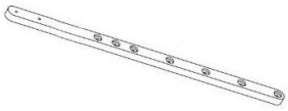
3.	Support d'échelle à droite	1	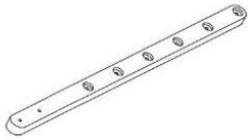
4.	Support d'échelle à droite (sous le toboggan)	1	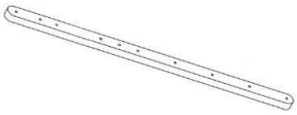
5.	Support d'échelle à gauche	1	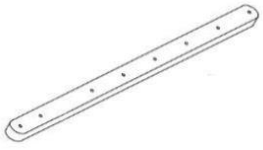
6.	Baguette d'angle	2	
7.	Échelon	12	

N°	Description	Quantité	Image
8.	Échelon supérieur	1	
9.	Connecteur inférieur	2	
10.	Connecteur supérieur	1	
11.	Angles réglables	4	
12.	Équerres d'angle réglables	2	
13.	Plaque de fond	1	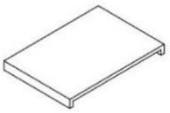
14.	Siège de balançoire	1	
15.	Serre-câble	2	
16.	Support pour mur d'escalade	2	
17.	Mur d'escalade	1	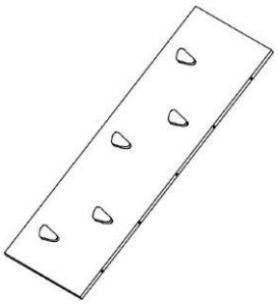

Jeu de vis

N°	Description	Quantité	Image
A	Vis M6 x 30 mm	34	
B	Vis M6 x 35 mm	2	
C	Vis M6 x 55	9	
D	Vis	12	
E	Vis M6 x 55 mm	3	
F	Vis M6 x 65 mm	4	
G	Câble	1	

4.1. Description

Découvrez notre portique d'escalade d'intérieur IDA pour vos petits aventuriers.

Fabriquée à partir de bois de pin de haute qualité et traitée de manière écologique. Avec sa couleur naturelle, cette structure d'escalade s'intègre harmonieusement dans n'importe quel concept d'aménagement intérieur. Son design pliable la rend particulièrement peu encombrante et vous permet d'utiliser l'espace de manière flexible. Avec sa surface de jeu généreuse, cette structure offre des possibilités infinies pour des jeux créatifs et des aventures. Équipée d'un toboggan et d'une balançoire, cette structure d'escalade deviendra certainement le lieu de prédilection de vos enfants. Sa construction robuste garantit sécurité et durabilité, tandis que son montage simple permet à vos petits explorateurs de profiter rapidement de leur nouveau jeu.

Apportez du plaisir et du divertissement dans votre maison et offrez à vos enfants des moments inoubliables pleins d'aventure et d'imagination avec cette structure d'escalade.

5. Montage

5.1. Consignes de sécurité

Toutes les informations relatives à la sécurité et à la santé doivent être lues.

Risque de blessure

Une manipulation incorrecte lors du montage peut entraîner des blessures.

- Veillez à ouvrir les colis par le haut. Soyez très prudent lorsque vous ouvrez les colis.
- Immédiatement après le déballage, vérifiez que le contenu de la livraison est complet et que le produit et toutes ses pièces sont en parfait état.
- **Ne** montez le produit **que** si le contenu de la livraison est complet et en parfait état.
- Placez le produit uniquement sur une surface sûre, plane et stable.
- Les erreurs de manipulation, les erreurs de montage ou les dommages résultant du montage sont exclus de la garantie.
- Une personne est nécessaire pour monter le produit.
- Portez des vêtements de protection, tels que des chaussures de sécurité et des gants de protection, pendant le montage.
- Placez le produit uniquement sur une surface plane. Veillez à respecter une distance d'au moins 2 m par rapport à d'éventuels obstacles.
- Le produit ne doit pas être installé sur du béton, de l'asphalte ou d'autres surfaces dures.
- La distance minimale entre les éléments de balançoire et le sol doit être d'au moins 30 cm afin de garantir une utilisation en toute sécurité. Une distance inférieure peut entraîner un risque de blessure et nuire au bon fonctionnement du produit.
- Si vous utilisez des cordes ou des filets, veillez à ce qu'ils soient solidement fixés.
- **Nous attirons votre attention sur le fait que Home Deluxe GmbH ne prend en charge aucun frais de montage ou de main-d'œuvre, tels que les frais d'électricien ou autres frais similaires.**

5.2. Montage du produit

Le produit est livré démonté et s'assemble facilement. Respectez scrupuleusement les instructions de montage. En cas de non-respect, le fonctionnement et la sécurité du produit ne sont pas garantis.

Outils nécessaires

	Cutter		Clé Allen

REMARQUE

- Les instructions suivantes doivent être lues attentivement.
- Montez le produit à l'endroit où il sera installé.

Étapes de montage de la structure d'escalade

Illustration	Étape de montage
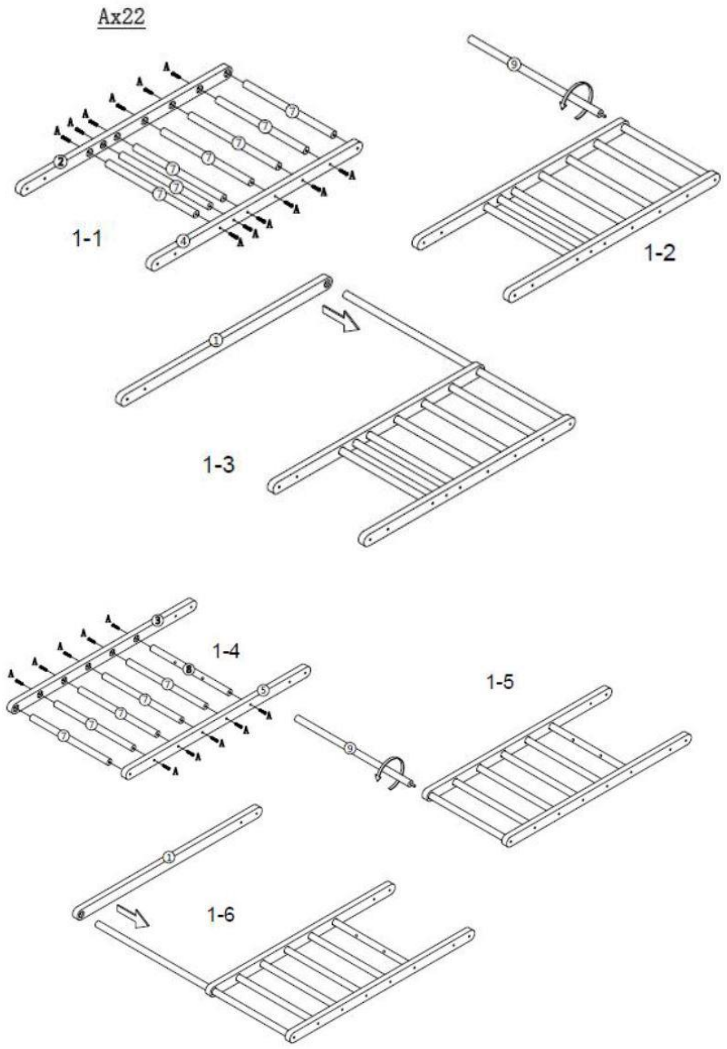	**Étape 1 :** - Insérez les échelons de l'échelle (**7**) et vissez-les à l'aide des vis (**A**). - Vissez le raccord inférieur (**9**). - Insérez le support d'angle (**1**) dans les composants assemblés. - Répétez cette opération.
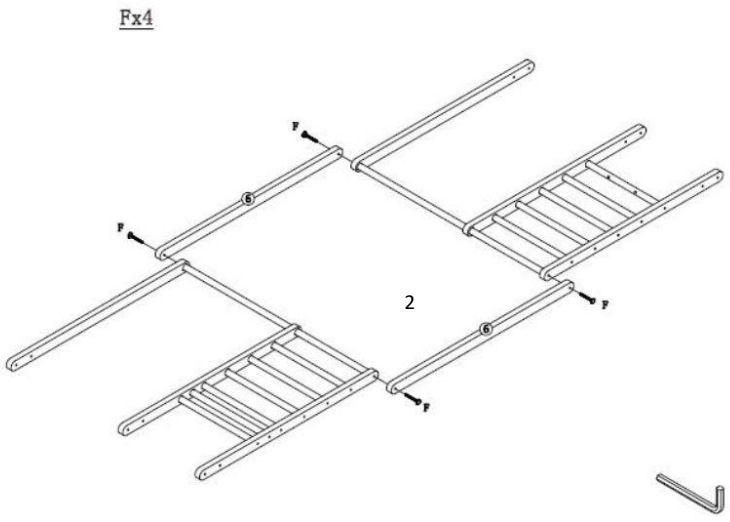	**Étape 2 :** - Vissez les baguettes d'angle (**6**) à l'aide des vis (**F**).

Illustration	Étape de montage
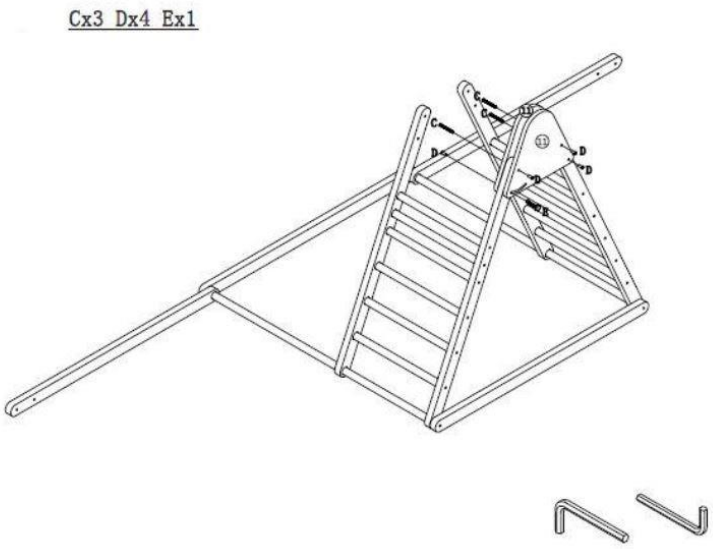	**Étape 3 :** - Placez les équerres d'angle réglables (**11**) et vissez-les à l'aide des vis (**C, D, E**).
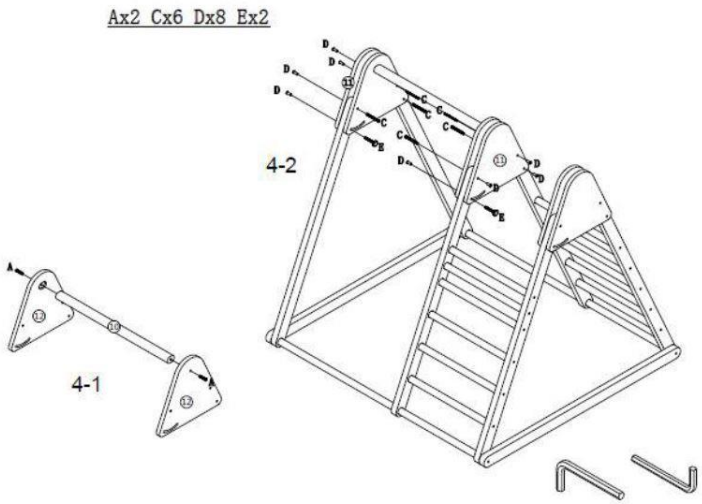	**Étape 4 :** - Répétez cette opération pour les autres équerres d'angle.
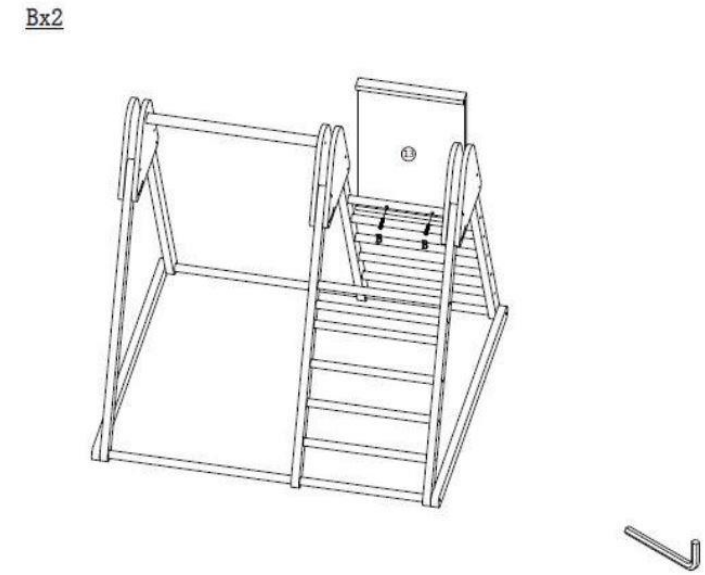	**Étape 5 :** - Insérez la plaque de fond (**13**) et fixez-la à l'aide des vis (**B**).

Illustration	Étape de montage
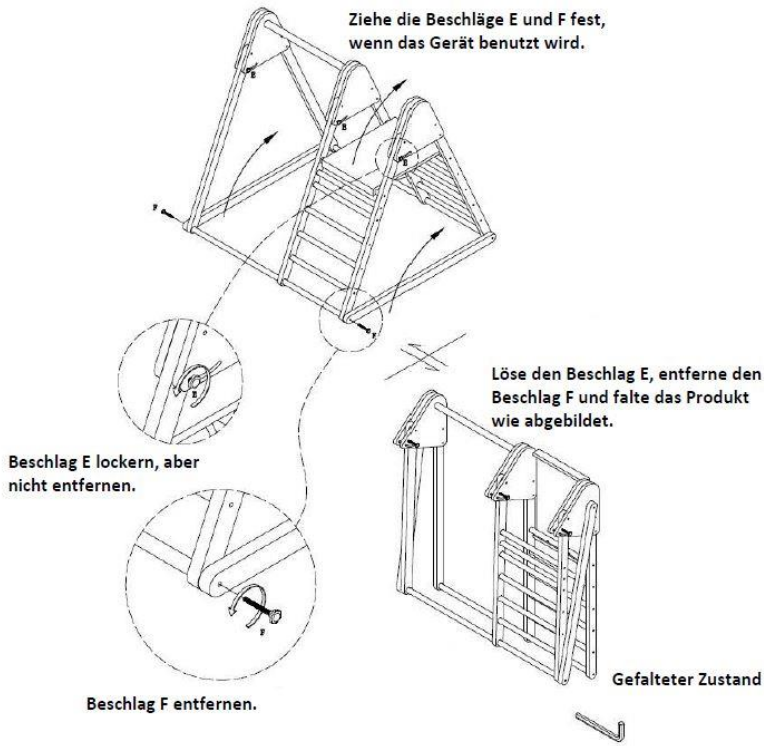	**Étape 6 :** - Suivez les étapes indiquées à gauche pour plier le produit.
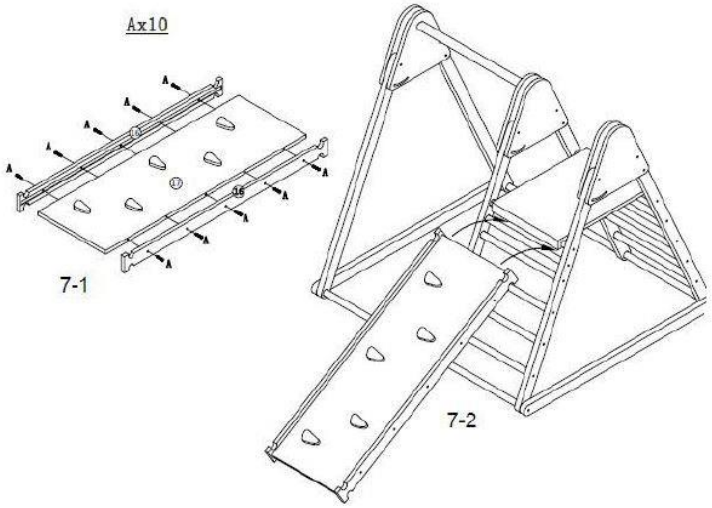	**Étape 7 :** - Montez le support du mur d'escalade (**16**) avec le mur d'escalade (**17**) et fixez-le à l'aide des vis (**A**).

Illustration	Étape de montage
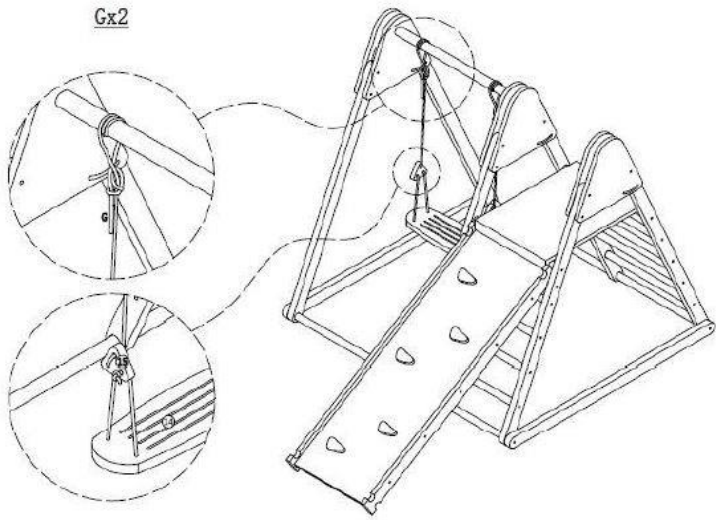	**Étape 8 :** - Fixez la corde (**G**) à la balançoire (**14**). Placez les pinces à corde (**15**).

6. Utilisation

6.1. Consignes de sécurité

Les informations suivantes relatives à la sécurité et à la santé doivent être lues attentivement.

Risque de blessure
Une utilisation incorrecte peut entraîner des blessures.



- N'utilisez pas un produit endommagé.
- N'apportez aucune modification au produit.
- Les enfants peuvent se blesser en jouant avec le produit ou en s'y accrochant.
- Lorsque l'aire de jeux est utilisée, par exemple pour glisser, ne l'orientez pas vers le soleil.

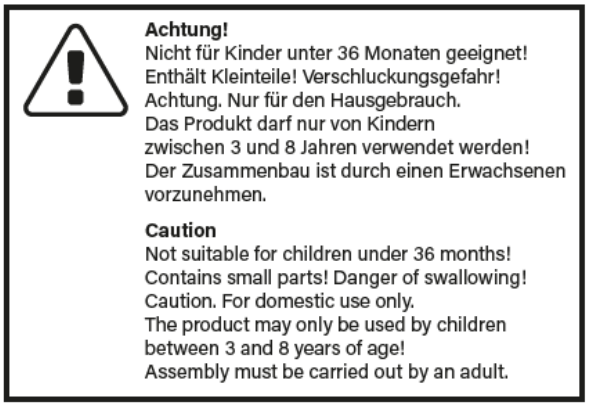

6.2. Première utilisation

Avant la première utilisation, vérifiez que le produit n'est pas endommagé. Le produit ne doit être utilisé que s'il est en parfait état.

6.3. Utilisation

Avant d'utiliser le produit, vérifiez

- qu'il est en bon état.

6.4. Lieu de stockage



- Stockez le produit exclusivement dans des locaux secs, protégés des intempéries et bien ventilés.

7. Dépannage

Si les dysfonctionnements suivants surviennent pendant le fonctionnement, vérifiez les causes possibles à l'aide du tableau ci-dessous. Si le dysfonctionnement ne peut être résolu à l'aide des mesures indiquées, mettez le produit hors service.

Défaut	Cause possible	Solution
Le produit vacille ou oscille	- Le produit est soumis à une charge trop importante	- Respecter les limites de charge

Si vous rencontrez un autre problème avec le produit, veuillez nous contacter.

8. Entretien et maintenance

8.1. Consignes de sécurité

Risque de blessure
Une utilisation inappropriée peut entraîner des dommages



- Nettoyez et entretenez régulièrement le produit, même s'il ne présente aucune tache visible.
- Il est impératif de vérifier et d'entretenir régulièrement les pièces les plus importantes du jouet d'activité, telles que les traverses, les suspensions, les ancrages et autres composants liés à la sécurité. Le non-respect de cette maintenance peut entraîner le basculement du jouet ou tout autre danger.
- Vérifiez toutes les pièces importantes pour la sécurité du produit avant de l'utiliser afin de garantir son bon fonctionnement et sa sécurité.
- Il est également important d'effectuer des inspections régulières du produit pendant son utilisation.
- Vérifiez que toutes les vis et tous les écrous sont bien serrés. Resserrez-les si nécessaire pour vous assurer qu'aucun desserrage ne pourrait compromettre la stabilité du jeu.
- Vérifiez que tous les revêtements ne présentent pas de boulons ou d'arêtes vives. Remplacez immédiatement les pièces endommagées afin d'éviter toute blessure.
- Si une pièce est défectueuse, elle doit être remplacée conformément aux instructions du fabricant. Utilisez exclusivement des pièces de rechange du fabricant afin de garantir la sécurité et le bon fonctionnement du jouet d'activité.



- **Remarque :** toutes les opérations d'entretien doivent être effectuées par une personne compétente. Veillez à ce que toutes les pièces soient correctement montées et fixées afin de garantir la sécurité des enfants.

9. Démontage

9.1. Consignes de sécurité

Risque de blessure
Une manipulation incorrecte lors du démontage peut entraîner des blessures.



- Le démontage du produit doit être effectué dans l'ordre inverse du montage. (**voir chapitre Montage**)

10. Élimination

10.1. Consignes générales



- Élimine le produit et tous ses composants conformément aux réglementations locales et nationales afin d'éviter tout dommage à l'environnement.
- Nos emballages sont fabriqués à partir de matériaux respectueux de l'environnement. Ils peuvent être recyclés et servir ainsi de matières premières précieuses. Éliminez les matériaux d'emballage (cartons, emballages sales, etc.) séparément et de manière appropriée, conformément aux réglementations nationales en vigueur.
- En cas de doute concernant l'élimination, contactez le fabricant.
- Vous pouvez également obtenir des informations sur l'élimination appropriée auprès des centres de collecte locaux.

Home Deluxe GmbH
Schanzeweg 2
32312 Lübbecke
Allemagne
Tél. +49 (0)5743 6181-0
www.home-deluxe-gmbh.de

GA-204-00_ida
2024/12